Catalogo ricambi
Spare parts list
Catalogue pièces détachées
Ersatzteile Katalog
Catálogo recambios

RIELLO BURNERS

Bruciatore di gasolio • Oil burner • Brûleur fioul domestique • Öl-Gebläsebrenner Quemador de gasóleo

RIELLO 40 G3 COD. 3743112 TIPO / TYPE / TYP 431 T1

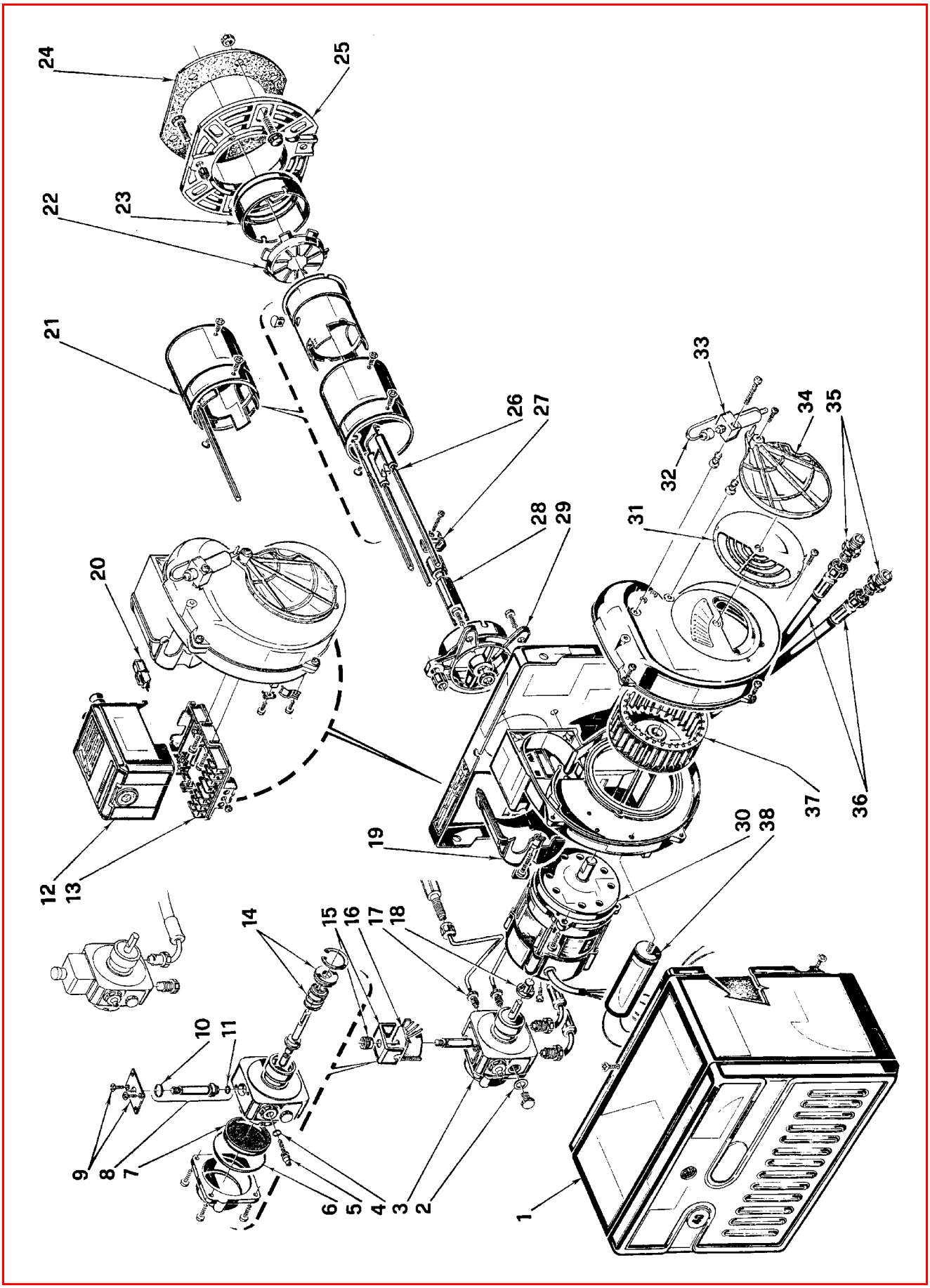

N.	COD.	DESCRIZIONE	DESCRIPTION	DESCRIPTION	BESCHREIBUNG	DENOMINACIÓN
1	**3007232**	COFANO	COVER	CAPOT	BRENNERHAUBE	ENVOLVENTE
2	**3007077**	GUARNIZIONE	SEAL	RONDELLE	DICHTUNG ANSCHLUßNIPPEL	JUNTA
3	**3007800**	POMPA	PUMP	POMPE	ÖLPUMPE	BOMBA
4	**3007028**	ANELLO OR	O-RING	JOINT TORIQUE	O-RING-DICHTUNG	JUNTA TÓRICA
5	**3007202**	REGOLATORE	REGULATOR	REGULATEUR PRESSION POMPE	DRUCKREGULIERSCHRAUBE	REGULADOR
6	**3007162**	ANELLO OR	O-RING	JOINT TORIQUE	O-RING-DICHTUNG	JUNTA TÓRICA
7	**3005719**	FILTRO	FILTER	FILTRE	FILTEREINSATZ ÖLPUMPE	FILTRO
8	**3006925**	VALVOLA	NEEDLE VALVE	VANNE	MAGNETVENTIL-KÖRPER	VÁLVULA
9	**3007203**	PIASTRINA	PLATE	PLAQUETTE ETRIER	PLATTE	PLATINA
10	**3007029**	ANELLO OR	O-RING	JOINT TORIQUE	O-RING-DICHTUNG	JUNTA TÓRICA
11	**3007156**	ANELLO OR	O-RING	JOINT TORIQUE	O-RING-DICHTUNG	JUNTA TÓRICA
12	**3001156**	APPARECCHIATURA 530SE*	CONTROL BOX 530SE*	BOITE DE CONTROLE 530SE*	STEUERGERÄT 530SE*	CAJA DE CONTROL 530SE*
13	**3002278**	MORSETTIERA	CONTROL BOX BASE	SOCLE	STECKSOCKEL	ZOCALO
14	**3000439**	ORGANO DI TENUTA	PUMP SEAL	ORGANE D'ETANCHEITE	WELLENDICHTUNGSEINSATZ	CONJUNTO ESTANQUIDAD
15	**3006553**	MANTELLO E POMELLO	SHELL AND KNOB	ETRIER ET ECROU	HALTEBÜGEL MIT SCHRAUBE	PROTECCIÓN BOBINA
16	**3002279**	BOBINA	COIL	BOBINE	MAGNETVENTIL - SPULE	BOBINA
17	**3005723**	TUBO	TUBE	TUYAU	DRUCKROHR	TUBO
18	**3000443**	GIUNTO	JOINT	ACCOUPLEMENT	PUMPENKUPPLUNG	ACOPLAMIENTO
19	**3006555**	COPERCHIO	COVER	COUVERCLE	DÜSENSTOCK-FLANSCH	TAPA
20	**3002280**	FOTORESISTENZA	P.E. CELL	CELLULE PHOTORESISTANCE	FOTOWIDERSTAND	FOTORESISTENCIA
21	**3005768**	GRUPPO BOCCAGLIO	BLAST TUBE ASSEMBLY	GROUPE GUEULARD	FLAMMROHRSYSTEM	CONJUNTO CABEZAL
22	**3005722**	ELICA	DIFFUSER DISC	ACCROCHE FLAMME	STAUSCHEIBE	DISCO ESTABILIZADOR
23	**3005714**	ANELLO	END RING	EMBOUT GUEULARD	FLAMMKOPF	ANILLO LLAMA
24	**3005787**	SCHERMO	GASKET	JOINT	KESSELFLANSCH-DICHTUNG	JUNTA AISLANTE
25	**3008636**	FLANGIA	FLANGE	BRIDE	KESSELFLANSCH	BRIDA
26	**3005766**	GRUPPO ELETTRODI	ELECTRODE ASSEMBLY	GROUPE ELECTRODES	ELEKTRODENBLOCK	ELECTRODOS
27	**3006552**	FASCETTA	ELECTRODE BRACKET	SUPPORT ELECTRODES	ELECTRODEN HALTERUNG	SOPORTE ELECTRODOS
28	**3005763**	PORTAUGELLO	NOZZLE HOLDER	PORTE-GICLEUR	DÜSENSTOCK	PORTABOQUILLA
29	**3005760**	COLLARE	COLLAR	COLLIER	BRENNERFLANSCH	COLLARÍN
30	**3008451**	MOTORE	MOTOR	MOTEUR	MOTOR	MOTOR
31	**3007204**	SERRANDA ARIA	AIR DAMPER	VOLET D'AIR	LUFTKLAPPE	REGISTRO DEL AIRE
32	**3007814**	TUBO	TUBE	TUYAU	DRUCKROHR	TUBO
33	**3006911**	MARTINETTO	HYDRAULIC JACK	VERIN AIR	LUFTKLAPPE DRUCKKOLBEN	HIDRÁULICO DE AIRE
34	**3000878**	SERRANDA ARIA	AIR DAMPER	VOLET D'AIR	LUFTKLAPPE	REGISTRO DEL AIRE
35	**3009068**	RACCORDO	CONNECTOR	MAMELON	ANSCHLUßNIPPEL	RACORD
36	**3005720**	TUBO FLESSIBILE	FLEXIBLE OIL LINE	FLEXIBLE	ÖLSCHLAUCH	TUBO FLEXIBLE
37	**3005708**	GIRANTE	FAN	TURBINE	GEBLÄSERAD	TURBINA
38	**3005798**	CONDENSATORE 4 µF	CAPACITOR 4 µF	CONDENSATEUR 4 µF	KONDENSATOR 4 µF	CONDENSADOR 4 µF